⚠ 指定外寸法公差	
呼び寸法区分	許容差
3以下	±0.20
3を越え6以下	±0.30
6を越え30以下	±0.50

RoHS対応品

参　考　図

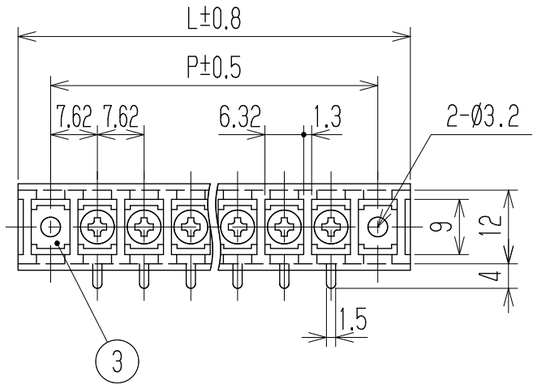

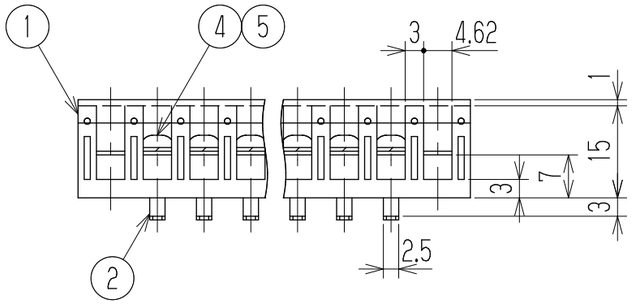

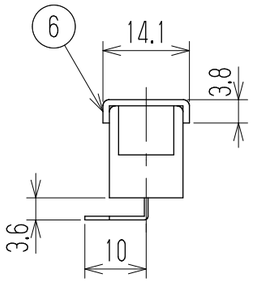

1	定格	AC250V 10A	
2	耐電圧	AC2200V/1分間	
3	絶縁抵抗	DC500V 2000MΩ以上	
4	使用温度範囲	-40℃~+85℃	
5	ネジ締付トルク	0.8N・m/MAX	
⚠	ネジ締付推奨トルク	0.4N・m	
注記 イ	部番6のカバーは添付部品とする		
⚠ ロ	RoHS対応品の識別として、品番の後に ␣ (スペース) Rを表示。		

※ セムスネジ

極数	1	2	3	4	5	6	7	8	9	10	11	12	13	14	15	16	17	18	19	20
L	25.86	33.48	41.1	48.72	56.34	63.96	71.58	79.2	86.82	94.44	102.06	109.68	117.3	124.92	132.54	140.16	147.78	155.4	163.02	170.64
P	15.24	22.86	30.48	38.1	45.72	53.34	60.96	68.58	76.2	83.82	91.44	99.06	106.68	114.3	121.92	129.54	137.16	144.78	152.4	160.02

部番	名称	⚠品番	材料	規格	処理	個数
6	カバー	CW102-□P	ポリカーボネート	UL94V-2	――	1
※5	スプリングワッシャ	Y101	リン青銅・C5191W	2号3	~~MB-Ni~~ ⚠Cu-Ni	N
※4	ターミナルネジ		黄銅・C2700W	⊕ナベM3xL6	~~MB-Ni~~ ⚠Cu-Ni	N
3	取付金具	W201取付+	黄銅・C2680R	t0.6	~~Cu-SnPb~~ ⚠Cu-Ni-Sn	2
2	ターミナル	W102C+	黄銅・C2680R	t0.6	~~Cu-SnPb~~ ⚠Cu-Ni-Sn	N
1	ブロック	W102-□M	PBT	UL94V-0	――	1

⚠3				承認	照査	設計	三角法	単位	尺度	図名
⚠2				K. Abe	Y. Taya	1999.7.22 Takatori		mm	1:1	貫通端子台
⚠1 追加	2013.9.3 S. Arakawa	2013.9.3 S. Arakawa	2013.8.30 T. Sugawara	株式会社ワールド			品番 W102C-□PC			図番 W-020320-01
記号	承認	照査	設計							