指定外寸法公差	
呼び寸法区分	許容差
3以下	±0.20
3を越え6以下	±0.30
6を越え30以下	±0.50

RoHS対応品

参　考　図

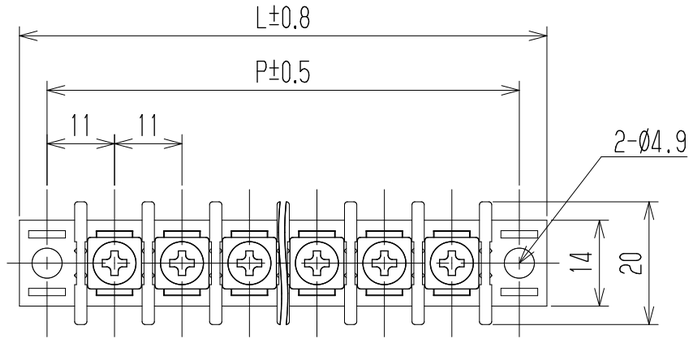

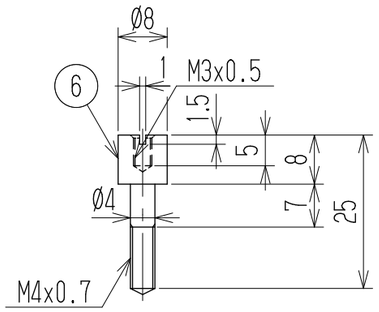

J107

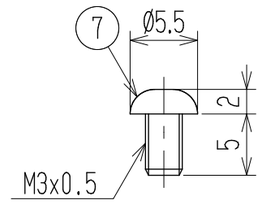

Y212　尺度2:1

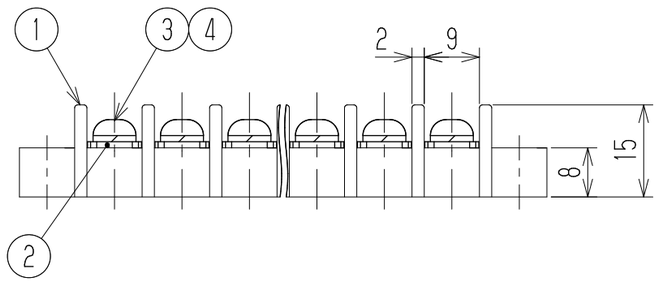

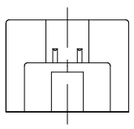

1　定格　AC250V 15A
2　耐電圧　AC2000V/1分間
3　絶縁抵抗　DC500V 500MΩ以上
4　使用温度範囲　-40℃~+85℃
5　ネジ締付トルク　1.2N・m/MAX
　ネジ締付推奨トルク　1.0N・m
注記　イ　部番5, 6, 7は添付部品とする。
　ロ　RoHS対応品の識別として、品番の後に␣(スペース) Rを表示。

☆低カドミウム材(カドミウム含有率75ppm以下)使用　※セムスネジ

極数	1	2	3	4	5	6	7	8	9	10	11	12	13	14	15	16	17	18	19	20	21	22
L	31	42	53	64	75	86	97	108	119	130	141	152	163	174	185	196	207	218	229	240	251	262
P	22	33	44	55	66	77	88	99	110	121	132	143	154	165	176	187	198	209	220	231	242	253

部番	名称	品番	材料	規格	処理	個数
7	カバー取付ネジ	Y212	黄銅・C2700W	⊕ナベ M3XL5	Cu-Ni	2
☆6	スタット	J107	黄銅・C3604B	Ø8	Cu-Ni	2
5	カバー	CM-WA102-□P	塩ビ(透明)	UL94V-0	――	1
※4	スプリングワッシャ	Y131	リン青銅・C5191W	2号4	Cu-Ni	N
※3	ターミナルネジ		黄銅・C2700W	⊕ナベM4xL8	Cu-Ni	N
2	ターミナル	WA102E+	黄銅・C2680R	t1.0	Cu-Ni-Sn	N
1	ブロック	WA102-□P	PBT	UL94V-0	――	1

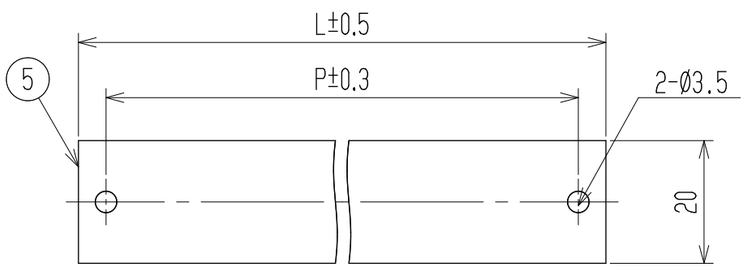

記号	承認	照査	設計	承認	照査	設計	三角法	単位	尺度	図名
				2023.6.13 M.Suzuki	2023.6.13 M.Suzuki	2023.6.13 R.Onodera		mm	1:1	中継端子台
				株式会社ワールド			品番 WA102E-□□PC			図番 W-041198