⚠ 指定外寸法公差	
呼び寸法区分	許容差
3以下	±0.20
3を越え6以下	±0.30
6を越え30以下	±0.50

RoHS対応品

参 考 図

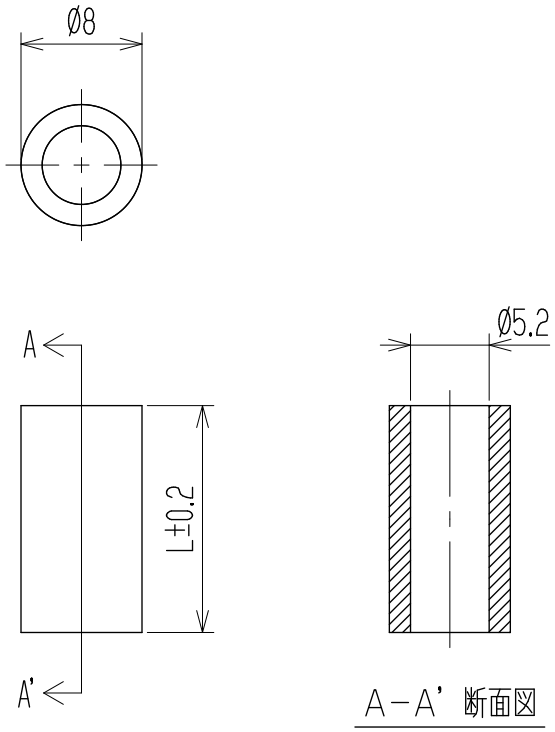

品番	L寸法	品番	L寸法	品番	L寸法
S05.2-2	2 m/m	S05.2-7	7 m/m	S05.2-13	13 m/m
-3	3 〃	-8	8 〃	-14	14 〃
-4	4 〃	-9	9 〃	-15	15 〃
-5	5 〃	-10	10 〃		
-6	6 〃	-12	12		

⚠ 注記 RoHS対応品の識別として、品番の後に␣(スペース)Rを表示。

――	サポート	ステンレス・SUS303	Ø8	脱油	――
部番	名称	材料	規格	処理	個数

				承認	照査	設計		単位	尺度	図名
				Abe	Taya	2000.10.24 A. Sone	三角法	mm	2:1	サポート
⚠追加	2013.3.29 S. Arakawa	2013.3.29 S. Arakawa	2013.3.29 T. Sugawara	株式会社ワールド		品番 S05.2				図番 W-021283-01
記号	承認	照査	設計							